ITTBL ITERMIC TRENCH BLOWER LOW PROFILE

ОТ 7 СМ

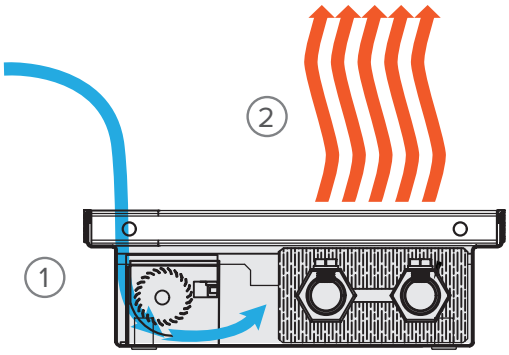

Принудительная конвекция

1. Охлаждённый воздух подхватывается вентилятором и подаётся на теплообменник
2. Проходя через теплообменник, нагретый воздух возвращается в помещение

СВОДНЫЕ ДАННЫЕ ПО СЕРИИ ITTBL

	ВЫСОТА	ШИРИНА	ДЛИНА	ТЕПЛООТДАЧА, ВТ 95/85/20 ΔT=70°C	ТЕПЛООБМЕННИК
ITTBL	70	220	800-4900 мм (шаг любой)	711 – 7 631	ТО 1×2
		280		876 – 9 253	ТО 1×3
		340		1 257 – 12 086	ТО 1×4
		400		1 350 – 12 625	ТО 1×4
	90	220	800-4900 мм (шаг любой)	747 – 8 013	ТО 1×2
		280		920 – 9 716	ТО 1×3
		340		1 307 – 12 569	ТО 1×4
		400		1 404 – 13 129	ТО 1×4
	110	220	800-4900 мм (шаг любой)	881– 9 455	ТО 1×2
		280		1 122 – 11 854	ТО 1×3
		340		1 503 – 14 454	ТО 1×4
		400		1 615 – 15 099	ТО 1×4
	140	220	800-4900 мм (шаг любой)	1 381 – 14 823	ТО 2×2
		280		1 683 – 17780	ТО 2×3
		340		2 115 – 22 266	ТО 2×4
		400		2 211 – 23 007	ТО 2×4
	190	220	800-4900 мм (шаг любой)	1 478 – 15 861	ТО 2×2
		280		1 885– 19 914	ТО 2×3
		340		2 538 – 26 719	ТО 2×4
		400		2 653 – 27 608	ТО 2×4

В моделях с принудительной конвекцией используются тангенциальные электровентиляторы **Fergas NCB.**

Управление вентиляторами осуществляет модуль-адаптер **itermic ITTB.**

Подробнее о вентиляторах и модуле см. стр 64

КОМПОНЕНТЫ

НАДЁЖНОСТЬ ДИЗАЙН КАЧЕСТВО ГАРАНТИЯ 10 ЛЕТ

ITTBL

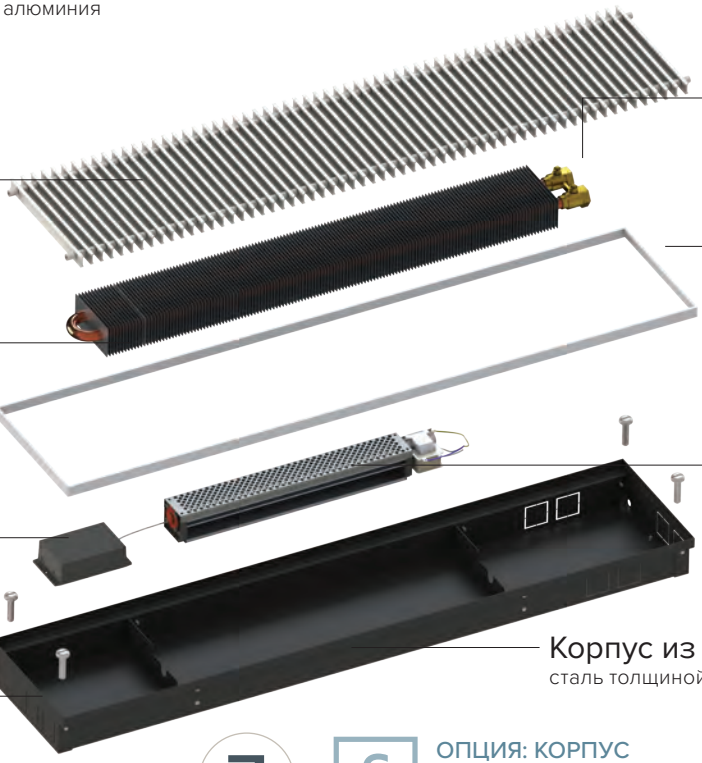

Декоративная решётка
Выполнена из дерева или алюминия

Узел подключения
Способы присоединения: боковое, торцевое
Размер: G1/2 (внутренняя резьба)

Алюминиевая рамка
Придаёт жёсткость корпусу

Опция: рамка с F-образным профилем

Теплообменник
Медно-алюминиевый,
Диаметр медных труб: 15,88 мм.
Максимальное рабочее избыточное давление: 1,6 МПа

Вентилятор
Бесшумный, трёхскоростной тангенциальный вентилятор из линейки Fergas NCB (Швеция).

Модуль-адаптер
Для управления скоростями электровентиляторов

Корпус из оцинкованной стали
сталь толщиной 0.9мм с полимерным покрытием

Отверстия для подвода труб

от 7 см

S ОПЦИЯ: КОРПУС ИЗ НЕРЖАВЕЮЩЕЙ СТАЛИ *(ДЛЯ ВЛАЖНЫХ ПОМЕЩЕНИЙ)*

Подробнее о корпусе в разделе ITTL

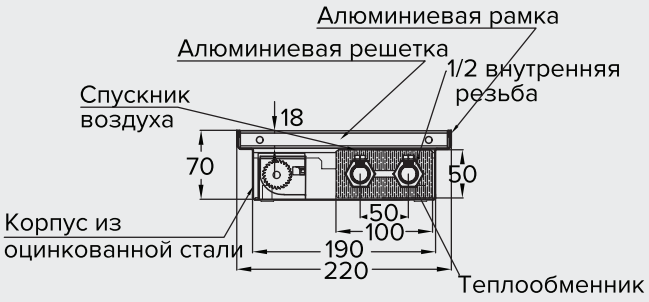

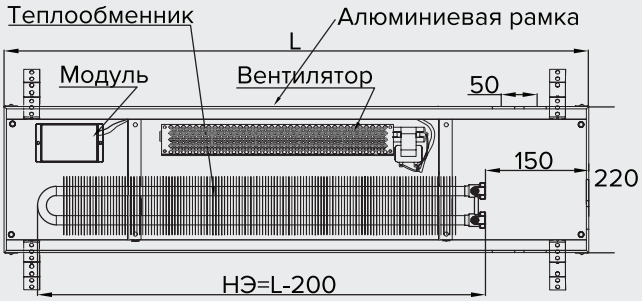

КОМПЛЕКТАЦИЯ

- корпус со встроенной алюминиевой рамкой
- кронштейны (ножки)
- юстировочные болты
- теплообменник с фитингами из латуни, внутренняя резьба G 1/2
- тангенциальный вентилятор из линейки **Fergas NCB**
- модуль-адаптер **itermic ITTB**
- паспорт продукта

ФОРМИРОВАНИЕ АРТИКУЛА

Высота — Длина

ITTBL.070.220.800

Серия — Ширина

ВЫСОТА КОНВЕКТОРА 70 ММ

ITTBL.070.220.800–4900

В: 70 мм

Ш: 220 мм

Д: 800–4900 мм

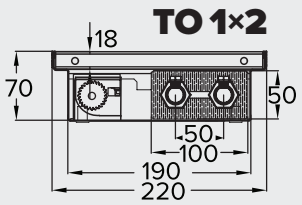

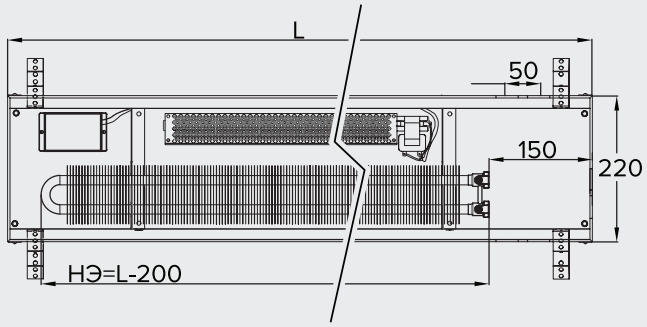

ITTBL.070.280.800–4900

В: 70 мм

Ш: 280 мм

Д: 800–4900 мм

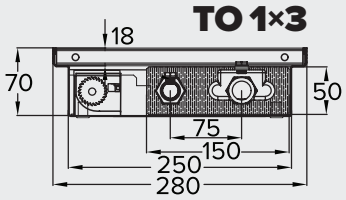

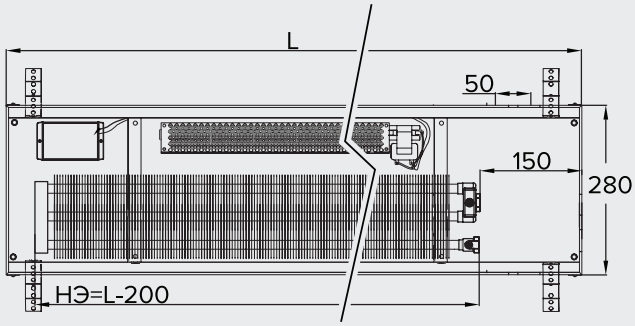

ITTBL.070.340.800–4900

В: 70 мм

Ш: 340 мм

Д: 800–4900 мм

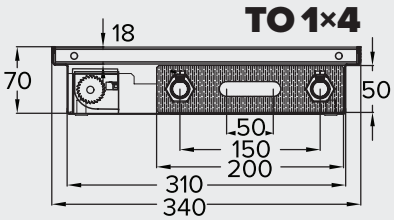

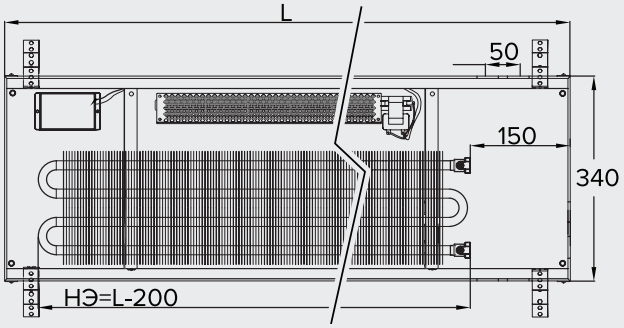

ITTBL.070.400.800–4900

В: 70 мм

Ш: 400 мм

Д: 800–4900 мм

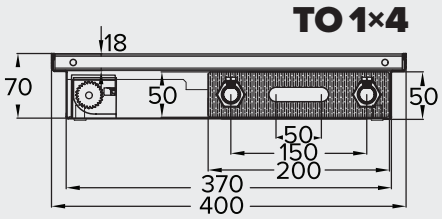

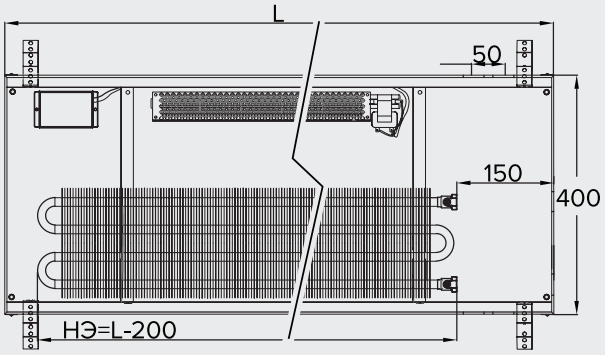

ВЫСОТА КОНВЕКТОРА 90 ММ

ITTBL.090.220.800–4900

В: 90 мм

Ш: 220 мм

Д: 800–4900 мм

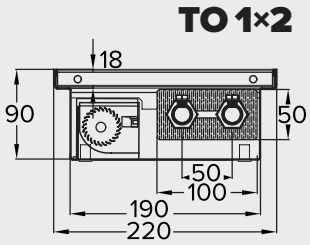

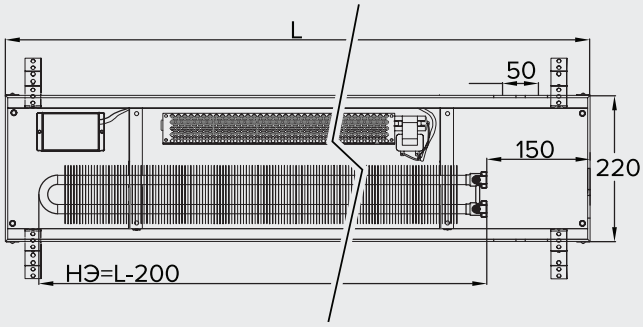

ITTBL.090.280.800–4900

В: 90 мм

Ш: 280 мм

Д: 800–4900 мм

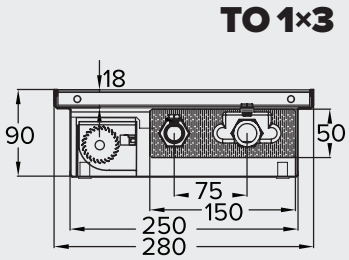

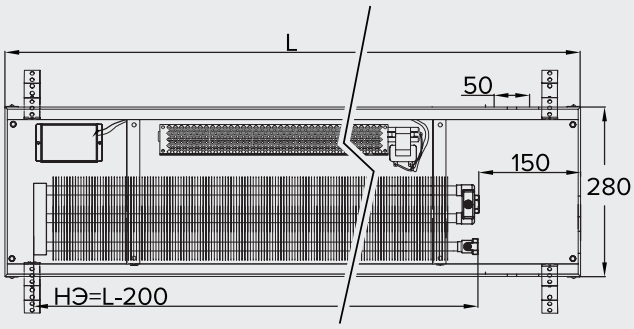

ITTBL.090.340.800–4900

В: 90 мм

Ш: 340 мм

Д: 800–4900 мм

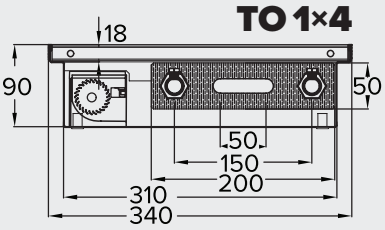

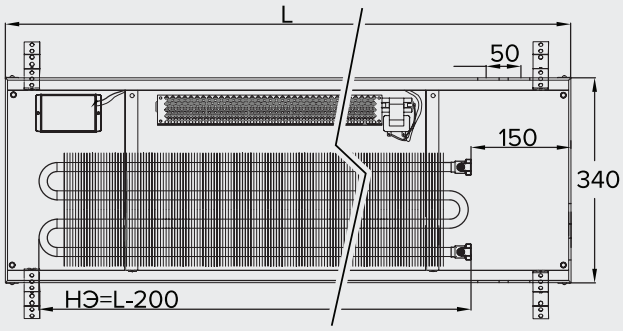

ITTBL.090.400.800–4900

В: 90 мм

Ш: 400 мм

Д: 800–4900 мм

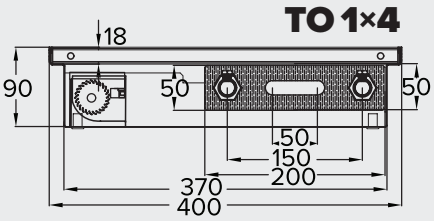

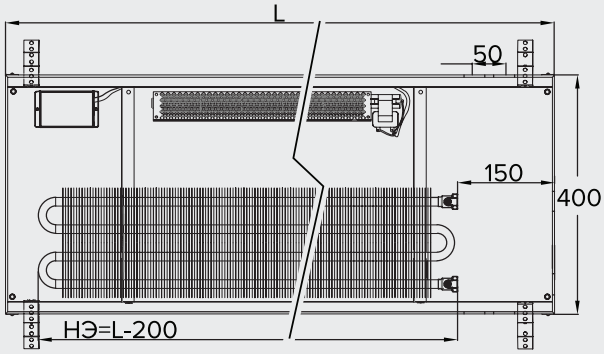

ВЫСОТА КОНВЕКТОРА 110 ММ

ITTBL.110.220.800–4900

В: 110 мм

Ш: 220 мм

Д: 800–4900 мм

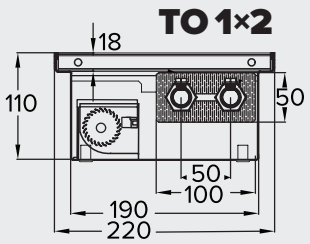

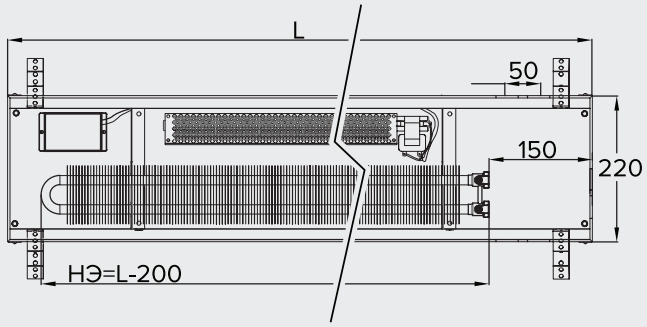

ITTBL.110.280.800–4900

В: 110 мм

Ш: 280 мм

Д: 800–4900 мм

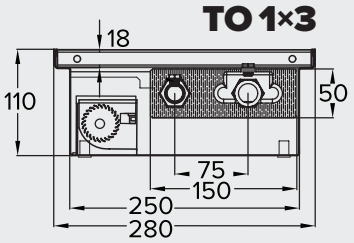

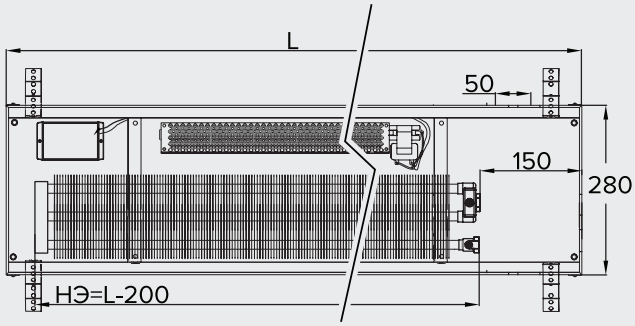

ITTBL.110.340.800–4900

В: 110 мм

Ш: 340 мм

Д: 800–4900 мм

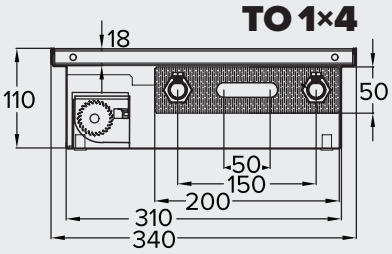

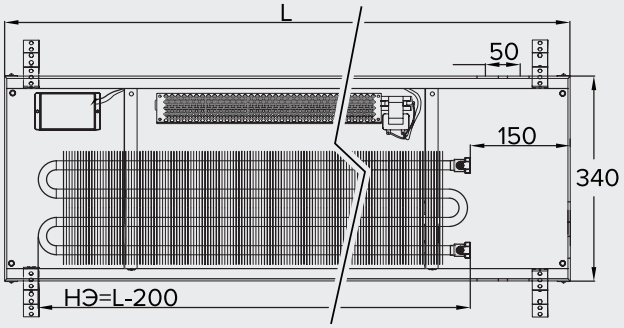

ITTBL.110.400.800–4900

В: 110 мм

Ш: 400 мм

Д: 800–4900 мм

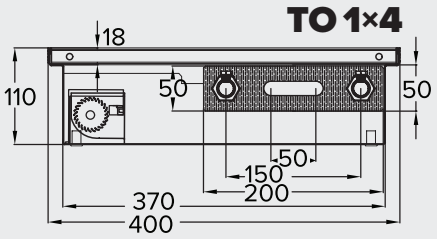

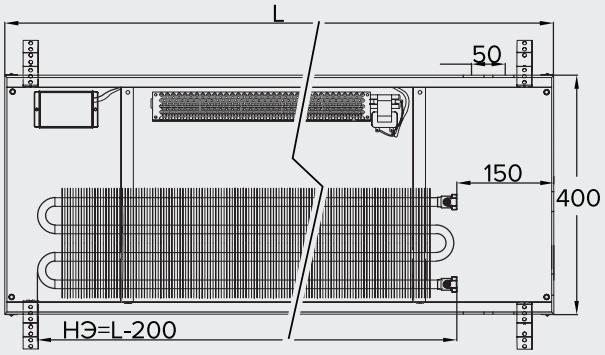

ВЫСОТА КОНВЕКТОРА 140 ММ

ITTBL.140.220.800–4900

В: 140 мм

Ш: 220 мм

Д: 800–4900 мм

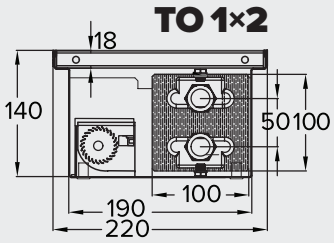

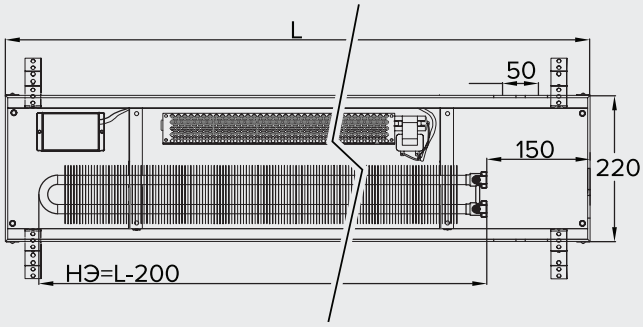

ITTBL.140.280.800–4900

В: 140 мм

Ш: 280 мм

Д: 800–4900 мм

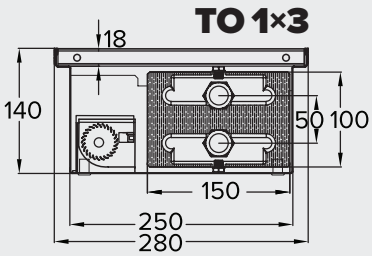

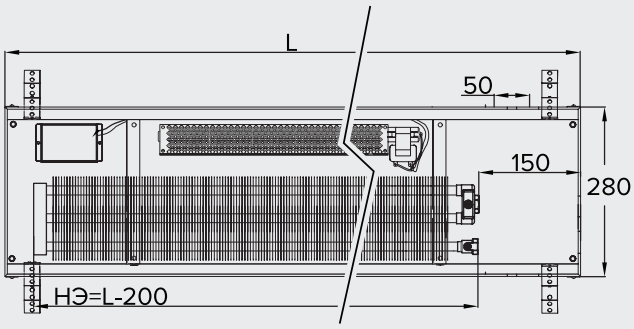

ITTBL.140.340.800–4900

В: 140 мм

Ш: 340 мм

Д: 800–4900 мм

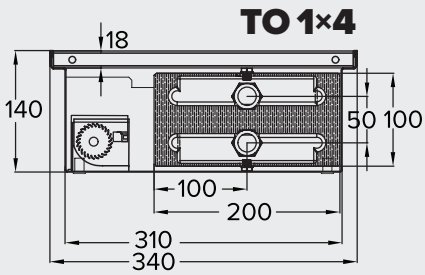

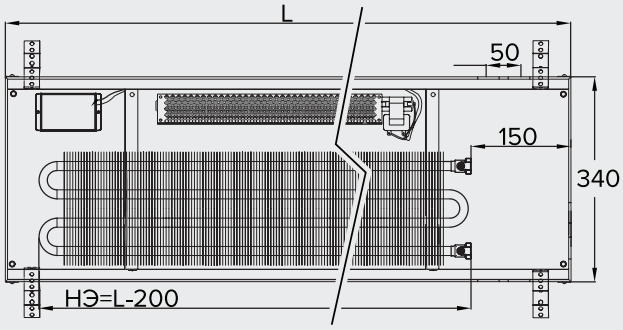

ITTBL.140.400.800–4900

В: 140 мм

Ш: 400 мм

Д: 800–4900 мм

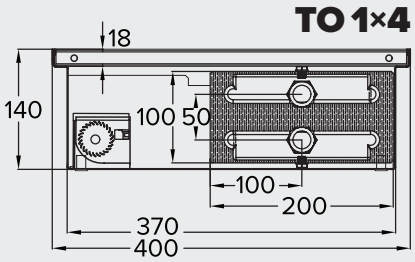

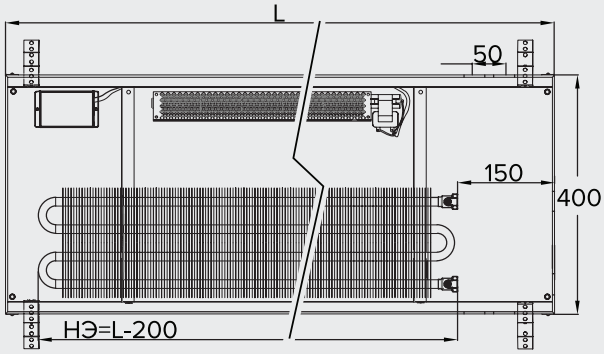

ВЫСОТА КОНВЕКТОРА 190 ММ

ITTBL.190.220.800–4900

В: 190 мм

Ш: 220 мм

Д: 800–4900 мм

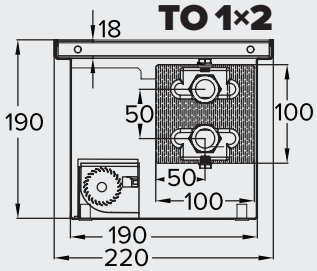

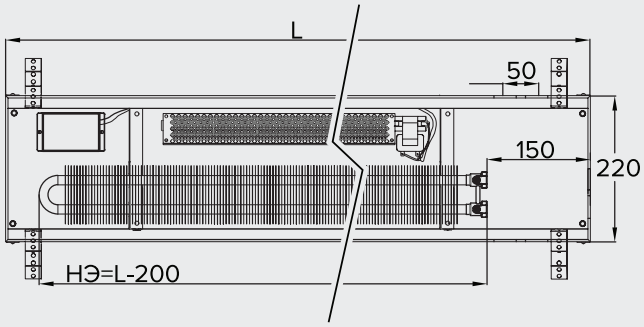

ITTBL.190.280.800–4900

В: 190 мм

Ш: 280 мм

Д: 800–4900 мм

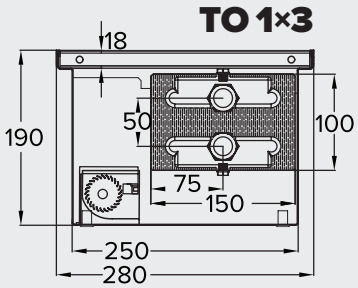

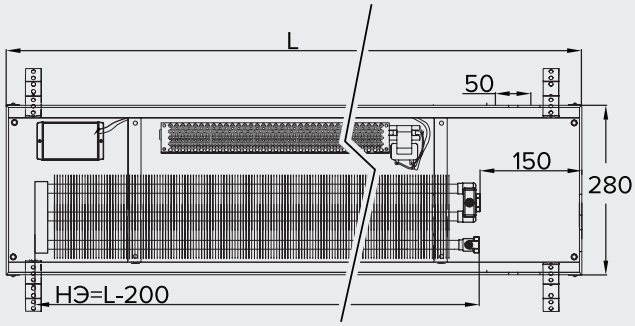

ITTBL.190.340.800–4900

В: 190 мм

Ш: 340 мм

Д: 800–4900 мм

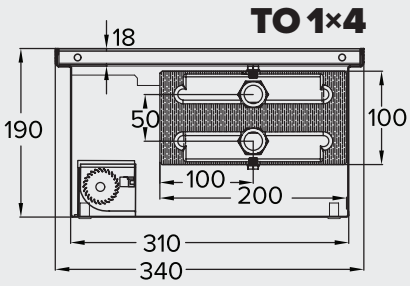

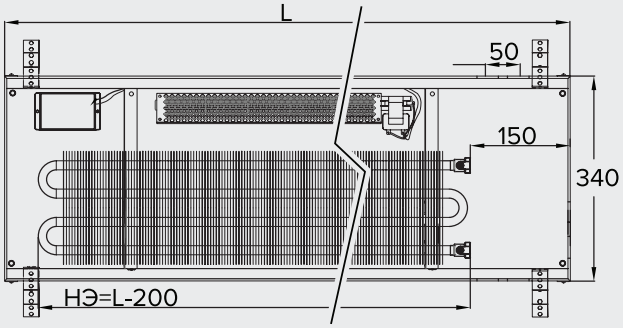

ITTBL.190.400.800–4900

В: 190 мм

Ш: 400 мм

Д: 800–4900 мм

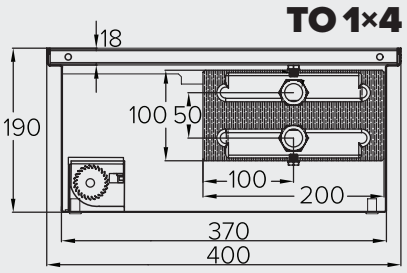

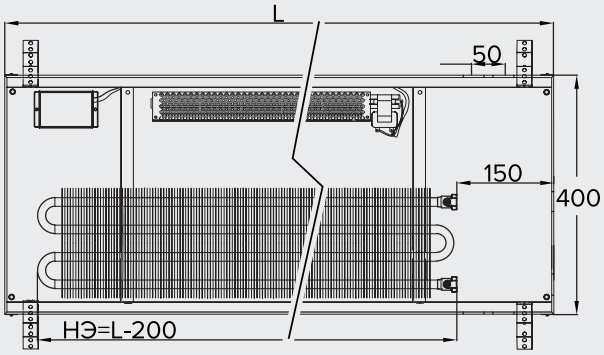

ТЕПЛОВЫЕ ХАРАКТЕРИСТИКИ

ΔT=70°C 95/85/20

ΔT=60°C 85/75/20

ΔT=50°C 75/65/20

В таблице указаны значения теплоотдачи в ваттах (Вт)

АРТИКУЛ	ШИРИНА 220 ММ.			ШИРИНА 280 ММ.			ШИРИНА 340 ММ.			ШИРИНА 400 ММ.		
	ΔT=70°C	ΔT=60°C	ΔT=50°C	ΔT=70°C	ΔT=60°C	ΔT=50°C	ΔT=70°C	ΔT=60°C	ΔT=50°C	ΔT=70°C	ΔT=60°C	ΔT=50°C
ITTBL.070.800	711	605	499	876	745	615	1 257	1 069	883	1 350	1 148	948
ITTBL.070.900	852	725	598	1 047	891	735	1 479	1 258	1 039	1 581	1 345	1 110
ITTBL.070.1000	996	847	700	1 221	1 039	858	1 701	1 447	1 195	1 812	1 541	1 273
ITTBL.070.1100	1 137	967	799	1 392	1 184	978	1 923	1 636	1 351	2 043	1 738	1 435
ITTBL.070.1200	1 281	1 090	900	1 566	1 332	1 100	2 145	1 824	1 507	2 274	1 934	1 597
ITTBL.070.1300	1 422	1 209	999	1 737	1 477	1 220	2 367	2 013	1 663	2 505	2 131	1 759
ITTBL.070.1400	1 563	1 329	1 098	1 909	1 624	1 341	2 589	2 202	1 818	2 736	2 327	1 922
ITTBL.070.1500	1 992	1 694	1 399	2 429	2 066	1 706	3 280	2 790	2 304	3 462	2 945	2 432
ITTBL.070.1600	2 156	1 834	1 514	2 629	2 236	1 847	3 539	3 010	2 486	3 731	3 173	2 621
ITTBL.070.1700	2 324	1 977	1 632	2 832	2 409	1 989	3 798	3 230	2 668	4 001	3 403	2 810
ITTBL.070.1800	2 489	2 117	1 748	3 031	2 578	2 129	4 057	3 451	2 850	4 270	3 632	2 999
ITTBL.070.1900	2 653	2 257	1 863	3 232	2 749	2 270	4 316	3 671	3 031	4 540	3 862	3 189
ITTBL.070.2000	2 821	2 399	1 981	3 433	2 920	2 411	4 575	3 891	3 213	4 809	4 090	3 378
ITTBL.070.2100	2 986	2 540	2 097	3 634	3 091	2 552	4 834	4 112	3 395	5 079	4 320	3 567
ITTBL.070.2200	3 154	2 683	2 215	3 835	3 262	2 694	5 093	4 332	3 577	5 348	4 549	3 756
ITTBL.070.2300	3 318	2 822	2 330	4 035	3 432	2 834	5 352	4 552	3 759	5 618	4 778	3 946
ITTBL.070.2400	3 483	2 963	2 446	4 236	3 603	2 975	5 611	4 773	3 941	5 887	5 007	4 135
ITTBL.070.2500	3 651	3 105	2 564	4 437	3 774	3 116	5 870	4 993	4 123	6 157	5 237	4 324
ITTBL.070.2600	3 816	3 246	2 680	4 638	3 945	3 258	6 129	5 213	4 305	6 426	5 466	4 513
ITTBL.070.2700	3 983	3 388	2 798	4 839	4 116	3 399	6 388	5 433	4 487	6 696	5 695	4 703
ITTBL.070.2800	4 148	3 528	2 913	5 037	4 284	3 538	6 647	5 654	4 669	6 965	5 924	4 892
ITTBL.070.2900	4 312	3 668	3 029	5 241	4 458	3 681	6 906	5 874	4 851	7 235	6 154	5 082
ITTBL.070.3000	4 479	3 810	3 146	5 439	4 626	3 820	7 165	6 094	5 032	7 504	6 383	5 271
ITTBL.070.3100	4 645	3 951	3 263	5 642	4 799	3 963	7 424	6 315	5 214	7 774	6 612	5 460
ITTBL.070.3200	4 811	4 092	3 379	5 842	4 969	4 103	7 683	6 535	5 396	8 043	6 841	5 649
ITTBL.070.3300	4 977	4 233	3 496	6 042	5 139	4 244	7 942	6 755	5 578	8 313	7 071	5 839
ITTBL.070.3400	5 143	4 374	3 612	6 243	5 310	4 385	8 201	6 975	5 760	8 582	7 300	6 028
ITTBL.070.3500	5 309	4 516	3 729	6 444	5 481	4 526	8 460	7 196	5 942	8 852	7 529	6 217
ITTBL.070.3600	5 474	4 656	3 845	6 644	5 651	4 667	8 719	7 416	6 124	9 121	7 758	6 406
ITTBL.070.3700	5 640	4 797	3 961	6 845	5 822	4 808	8 978	7 636	6 306	9 391	7 988	6 596
ITTBL.070.3800	5 806	4 938	4 078	7 046	5 993	4 949	9 237	7 857	6 488	9 660	8 216	6 785
ITTBL.070.3900	5 972	5 080	4 195	7 246	6 163	5 089	9 496	8 077	6 670	9 930	8 446	6 975
ITTBL.070.4000	6 138	5 221	4 311	7 447	6 334	5 231	9 755	8 297	6 852	10 199	8 675	7 163
ITTBL.070.4100	6 304	5 362	4 428	7 648	6 505	5 372	10 014	8 518	7 034	10 469	8 905	7 353
ITTBL.070.4200	6 470	5 503	4 544	7 849	6 676	5 513	10 273	8 738	7 215	10 738	9 133	7 542
ITTBL.070.4300	6 636	5 644	4 661	8 049	6 846	5 653	10 532	8 958	7 397	11 008	9 363	7 732
ITTBL.070.4400	6 802	5 786	4 778	8 250	7 017	5 795	10 791	9 178	7 579	11 277	9 592	7 921
ITTBL.070.4500	6 968	5 927	4 894	8 451	7 188	5 936	11 050	9 399	7 761	11 547	9 821	8 110
ITTBL.070.4600	7 133	6 067	5 010	8 651	7 358	6 076	11 309	9 619	7 943	11 816	10 050	8 299
ITTBL.070.4700	7 299	6 208	5 127	8 852	7 529	6 217	11 568	9 839	8 125	12 086	10 280	8 489
ITTBL.070.4800	7 465	6 349	5 243	9 053	7 700	6 359	11 827	10 060	8 307	12 355	10 509	8 678
ITTBL.070.4900	7 631	6 491	5 360	9 253	7 870	6 499	12 086	10 280	8 489	12 625	10 738	8 867

ТЕПЛОВЫЕ ХАРАКТЕРИСТИКИ

ΔT=70°C 95/85/20

ΔT=60°C 85/75/20

ΔT=50°C 75/65/20

В таблице указаны значения теплоотдачи в ваттах (Вт)

АРТИКУЛ	ШИРИНА 220 ММ.			ШИРИНА 280 ММ.			ШИРИНА 340 ММ.			ШИРИНА 400 ММ.		
	ΔT=70°C	ΔT=60°C	ΔT=50°C	ΔT=70°C	ΔT=60°C	ΔT=50°C	ΔT=70°C	ΔT=60°C	ΔT=50°C	ΔT=70°C	ΔT=60°C	ΔT=50°C
ITTBL.090.800	747	635	525	920	783	646	1 307	1 112	918	1 404	1 194	986
ITTBL.090.900	895	761	629	1 099	935	772	1 538	1 308	1 080	1 644	1 398	1 155
ITTBL.090.1000	1 046	890	735	1 282	1 090	900	1 769	1 505	1 242	1 884	1 602	1 323
ITTBL.090.1100	1 194	1 016	839	1 462	1 244	1 027	2 000	1 701	1 405	2 125	1 807	1 493
ITTBL.090.1200	1 345	1 144	945	1 644	1 398	1 155	2 231	1 898	1 567	2 365	2 012	1 661
ITTBL.090.1300	1 493	1 270	1 049	1 824	1 551	1 281	2 462	2 094	1 729	2 605	2 216	1 830
ITTBL.090.1400	1 641	1 396	1 153	2 005	1 705	1 408	2 693	2 291	1 891	2 845	2 420	1 998
ITTBL.090.1500	2 091	1 779	1 469	2 550	2 169	1 791	3 411	2 901	2 396	3 600	3 062	2 529
ITTBL.090.1600	2 264	1 926	1 590	2 761	2 348	1 939	3 680	3 130	2 585	3 880	3 300	2 725
ITTBL.090.1700	2 440	2 075	1 714	2 973	2 529	2 088	3 949	3 359	2 774	4 161	3 539	2 923
ITTBL.090.1800	2 613	2 223	1 835	3 183	2 707	2 236	4 219	3 589	2 963	4 441	3 777	3 119
ITTBL.090.1900	2 786	2 370	1 957	3 393	2 886	2 383	4 488	3 817	3 152	4 721	4 016	3 316
ITTBL.090.2000	2 962	2 519	2 080	3 604	3 065	2 531	4 757	4 046	3 341	5 001	4 254	3 513
ITTBL.090.2100	3 135	2 667	2 202	3 815	3 245	2 680	5 027	4 276	3 531	5 282	4 493	3 710
ITTBL.090.2200	3 311	2 816	2 326	4 026	3 424	2 828	5 296	4 505	3 720	5 562	4 731	3 907
ITTBL.090.2300	3 484	2 963	2 447	4 237	3 604	2 976	5 566	4 734	3 909	5 842	4 969	4 103
ITTBL.090.2400	3 657	3 111	2 569	4 448	3 783	3 124	5 835	4 963	4 098	6 122	5 207	4 300
ITTBL.090.2500	3 833	3 260	2 692	4 659	3 963	3 272	6 104	5 192	4 287	6 403	5 446	4 497
ITTBL.090.2600	4 007	3 408	2 814	4 870	4 142	3 421	6 374	5 421	4 477	6 683	5 684	4 694
ITTBL.090.2700	4 182	3 557	2 937	5 081	4 322	3 569	6 643	5 650	4 666	6 963	5 922	4 891
ITTBL.090.2800	4 355	3 704	3 059	5 288	4 498	3 714	6 912	5 879	4 855	7 244	6 161	5 088
ITTBL.090.2900	4 528	3 851	3 180	5 503	4 681	3 865	7 182	6 109	5 044	7 524	6 400	5 285
ITTBL.090.3000	4 703	4 000	3 303	5 711	4 858	4 011	7 451	6 338	5 233	7 804	6 638	5 481
ITTBL.090.3100	4 877	4 148	3 425	5 924	5 039	4 161	7 720	6 566	5 422	8 084	6 876	5 678
ITTBL.090.3200	5 051	4 296	3 548	6 134	5 217	4 308	7 990	6 796	5 612	8 365	7 115	5 875
ITTBL.090.3300	5 226	4 445	3 671	6 344	5 396	4 456	8 259	7 025	5 801	8 645	7 353	6 072
ITTBL.090.3400	5 400	4 593	3 793	6 555	5 575	4 604	8 529	7 254	5 991	8 925	7 591	6 269
ITTBL.090.3500	5 574	4 741	3 915	6 766	5 755	4 752	8 798	7 483	6 179	9 206	7 830	6 466
ITTBL.090.3600	5 748	4 889	4 037	6 977	5 934	4 900	9 067	7 712	6 368	9 486	8 068	6 663
ITTBL.090.3700	5 922	5 037	4 159	7 187	6 113	5 048	9 337	7 942	6 558	9 766	8 307	6 859
ITTBL.090.3800	6 097	5 186	4 282	7 398	6 292	5 196	9 606	8 170	6 747	10 046	8 545	7 056
ITTBL.090.3900	6 271	5 334	4 405	7 609	6 472	5 344	9 875	8 399	6 936	10 327	8 784	7 253
ITTBL.090.4000	6 445	5 482	4 527	7 819	6 651	5 492	10 145	8 629	7 126	10 607	9 022	7 450
ITTBL.090.4100	6 619	5 630	4 649	8 030	6 830	5 640	10 414	8 858	7 314	10 887	9 260	7 647
ITTBL.090.4200	6 793	5 778	4 771	8 241	7 009	5 788	10 683	9 087	7 503	11 168	9 499	7 844
ITTBL.090.4300	6 968	5 927	4 894	8 452	7 189	5 936	10 953	9 316	7 693	11 448	9 737	8 041
ITTBL.090.4400	7 142	6 075	5 016	8 662	7 368	6 084	11 222	9 545	7 882	11 728	9 975	8 237
ITTBL.090.4500	7 316	6 223	5 139	8 873	7 547	6 232	11 491	9 774	8 071	12 008	10 214	8 434
ITTBL.090.4600	7 490	6 371	5 261	9 084	7 727	6 380	11 761	10 003	8 261	12 289	10 453	8 631
ITTBL.090.4700	7 664	6 519	5 383	9 295	7 906	6 529	12 030	10 232	8 450	12 569	10 691	8 828
ITTBL.090.4800	7 838	6 667	5 505	9 505	8 085	6 676	12 300	10 462	8 639	12 849	10 929	9 025
ITTBL.090.4900	8 013	6 816	5 628	9 716	8 264	6 824	12 569	10 691	8 828	13 129	11 167	9 221

ТЕПЛОВЫЕ ХАРАКТЕРИСТИКИ

ΔT=70°C 95/85/20

ΔT=60°C 85/75/20

ΔT=50°C 75/65/20

В таблице указаны значения теплоотдачи в ваттах (Вт)

АРТИКУЛ	ШИРИНА 220 ММ.			ШИРИНА 280 ММ.			ШИРИНА 340 ММ.			ШИРИНА 400 ММ.		
	ΔT=70°C	ΔT=60°C	ΔT=50°C	ΔT=70°C	ΔT=60°C	ΔT=50°C	ΔT=70°C	ΔT=60°C	ΔT=50°C	ΔT=70°C	ΔT=60°C	ΔT=50°C
ITTBL.110.800	881	749	619	1 122	954	788	1 503	1 278	1 056	1 615	1 374	1 134
ITTBL.110.900	1 056	898	742	1 341	1 141	942	1 769	1 505	1 242	1 891	1 608	1 328
ITTBL.110.1000	1 234	1 050	867	1 564	1 330	1 099	2 034	1 730	1 429	2 167	1 843	1 522
ITTBL.110.1100	1 409	1 198	990	1 783	1 517	1 252	2 300	1 956	1 615	2 443	2 078	1 716
ITTBL.110.1200	1 587	1 350	1 115	2 006	1 706	1 409	2 565	2 182	1 802	2 720	2 314	1 910
ITTBL.110.1300	1 762	1 499	1 238	2 225	1 892	1 563	2 831	2 408	1 988	2 996	2 548	2 104
ITTBL.110.1400	1 937	1 648	1 360	2 446	2 080	1 718	3 096	2 633	2 175	3 272	2 783	2 298
ITTBL.110.1500	2 467	2 098	1 733	3 112	2 647	2 186	3 922	3 336	2 755	4 140	3 521	2 908
ITTBL.110.1600	2 671	2 272	1 876	3 368	2 865	2 366	4 232	3 600	2 972	4 462	3 795	3 134
ITTBL.110.1700	2 879	2 449	2 022	3 627	3 085	2 547	4 542	3 863	3 190	4 785	4 070	3 361
ITTBL.110.1800	3 083	2 622	2 165	3 883	3 303	2 727	4 852	4 127	3 408	5 107	4 344	3 587
ITTBL.110.1900	3 287	2 796	2 309	4 140	3 521	2 908	5 161	4 390	3 625	5 429	4 618	3 813
ITTBL.110.2000	3 495	2 973	2 455	4 397	3 740	3 088	5 471	4 653	3 843	5 752	4 892	4 040
ITTBL.110.2100	3 699	3 146	2 598	4 655	3 959	3 270	5 781	4 917	4 060	6 074	5 166	4 266
ITTBL.110.2200	3 907	3 323	2 744	4 912	4 178	3 450	6 091	5 181	4 278	6 396	5 440	4 492
ITTBL.110.2300	4 111	3 497	2 887	5 169	4 397	3 631	6 400	5 444	4 495	6 719	5 715	4 719
ITTBL.110.2400	4 315	3 670	3 031	5 427	4 616	3 812	6 710	5 707	4 713	7 041	5 989	4 945
ITTBL.110.2500	4 523	3 847	3 177	5 684	4 835	3 992	7 020	5 971	4 931	7 363	6 263	5 172
ITTBL.110.2600	4 728	4 021	3 321	5 941	5 053	4 173	7 330	6 235	5 148	7 685	6 537	5 398
ITTBL.110.2700	4 935	4 198	3 466	6 199	5 273	4 354	7 639	6 497	5 365	8 008	6 811	5 625
ITTBL.110.2800	5 139	4 371	3 609	6 452	5 488	4 532	7 949	6 761	5 583	8 330	7 085	5 851
ITTBL.110.2900	5 343	4 545	3 753	6 713	5 710	4 715	8 259	7 025	5 801	8 652	7 359	6 077
ITTBL.110.3000	5 549	4 720	3 897	6 967	5 926	4 893	8 569	7 288	6 019	8 975	7 634	6 304
ITTBL.110.3100	5 755	4 895	4 042	7 227	6 147	5 076	8 879	7 552	6 236	9 297	7 908	6 530
ITTBL.110.3200	5 961	5 070	4 187	7 483	6 365	5 256	9 188	7 815	6 453	9 619	8 182	6 756
ITTBL.110.3300	6 166	5 245	4 331	7 740	6 583	5 436	9 498	8 079	6 671	9 942	8 456	6 983
ITTBL.110.3400	6 372	5 420	4 475	7 997	6 802	5 617	9 808	8 342	6 889	10 264	8 730	7 209
ITTBL.110.3500	6 577	5 594	4 619	8 254	7 021	5 797	10 118	8 606	7 107	10 586	9 004	7 435
ITTBL.110.3600	6 783	5 769	4 764	8 511	7 239	5 978	10 427	8 869	7 324	10 909	9 279	7 662
ITTBL.110.3700	6 988	5 944	4 908	8 769	7 459	6 159	10 737	9 132	7 541	11 231	9 553	7 888
ITTBL.110.3800	7 194	6 119	5 053	9 026	7 677	6 340	11 047	9 396	7 759	11 553	9 827	8 114
ITTBL.110.3900	7 400	6 294	5 198	9 283	7 896	6 520	11 357	9 660	7 977	11 876	10 101	8 341
ITTBL.110.4000	7 605	6 469	5 342	9 540	8 114	6 701	11 666	9 923	8 194	12 198	10 375	8 568
ITTBL.110.4100	7 811	6 644	5 486	9 797	8 333	6 881	11 976	10 186	8 412	12 520	10 649	8 794
ITTBL.110.4200	8 016	6 818	5 630	10 054	8 552	7 062	12 286	10 450	8 629	12 843	10 924	9 021
ITTBL.110.4300	8 222	6 993	5 775	10 311	8 770	7 242	12 596	10 714	8 847	13 165	11 198	9 247
ITTBL.110.4400	8 427	7 168	5 919	10 568	8 989	7 423	12 905	10 976	9 064	13 487	11 472	9 473
ITTBL.110.4500	8 633	7 343	6 064	10 825	9 207	7 603	13 215	11 240	9 282	13 810	11 746	9 700
ITTBL.110.4600	8 838	7 517	6 208	11 082	9 426	7 784	13 525	11 504	9 500	14 132	12 020	9 926
ITTBL.110.4700	9 044	7 692	6 352	11 339	9 645	7 964	13 835	11 768	9 717	14 454	12 294	10 152
ITTBL.110.4800	9 249	7 867	6 496	11 596	9 863	8 145	14 144	12 030	9 934	14 777	12 569	10 379
ITTBL.110.4900	9 455	8 042	6 641	11 854	10 083	8 326	14 454	12 294	10 152	15 099	12 843	10 605

ТЕПЛОВЫЕ ХАРАКТЕРИСТИКИ

ΔT=70°C 95/85/20

ΔT=60°C 85/75/20

ΔT=50°C 75/65/20

В таблице указаны значения теплоотдачи в ваттах (Вт)

АРТИКУЛ	ШИРИНА 220 ММ.			ШИРИНА 280 ММ.			ШИРИНА 340 ММ.			ШИРИНА 400 ММ.		
	ΔT=70°C	ΔT=60°C	ΔT=50°C	ΔT=70°C	ΔT=60°C	ΔT=50°C	ΔT=70°C	ΔT=60°C	ΔT=50°C	ΔT=70°C	ΔT=60°C	ΔT=50°C
ITTBL.140.800	1 381	1 175	970	1 683	1 431	1 182	2 115	1 799	1 486	2 211	1 881	1 553
ITTBL.140.900	1 655	1 408	1 162	2 012	1 711	1 413	2 529	2 151	1 776	2 635	2 241	1 851
ITTBL.140.1000	1 935	1 646	1 359	2 346	1 995	1 648	2 943	2 503	2 067	3 065	2 607	2 153
ITTBL.140.1100	2 209	1 879	1 552	2 675	2 275	1 879	3 357	2 855	2 358	3 489	2 968	2 451
ITTBL.140.1200	2 488	2 116	1 747	3 009	2 559	2 113	3 771	3 207	2 649	3 919	3 333	2 753
ITTBL.140.1300	2 762	2 349	1 940	3 338	2 839	2 345	4 184	3 559	2 939	4 344	3 695	3 051
ITTBL.140.1400	3 036	2 582	2 132	3 669	3 121	2 577	4 598	3 911	3 229	4 774	4 061	3 353
ITTBL.140.1500	3 868	3 290	2 717	4 667	3 970	3 278	5 848	4 974	4 107	6 065	5 159	4 260
ITTBL.140.1600	4 188	3 562	2 942	5 052	4 297	3 548	6 331	5 385	4 447	6 566	5 585	4 612
ITTBL.140.1700	4 514	3 839	3 170	5 441	4 628	3 822	6 813	5 795	4 785	7 062	6 007	4 960
ITTBL.140.1800	4 834	4 112	3 395	5 824	4 954	4 091	7 296	6 206	5 124	7 563	6 433	5 312
ITTBL.140.1900	5 153	4 383	3 619	6 210	5 282	4 362	7 779	6 617	5 464	8 058	6 854	5 660
ITTBL.140.2000	5 480	4 661	3 849	6 596	5 610	4 633	8 262	7 027	5 803	8 560	7 281	6 012
ITTBL.140.2100	5 799	4 932	4 073	6 982	5 939	4 904	8 745	7 438	6 142	9 055	7 702	6 360
ITTBL.140.2200	6 126	5 211	4 303	7 368	6 267	5 175	9 228	7 849	6 481	9 557	8 129	6 713
ITTBL.140.2300	6 445	5 482	4 527	7 754	6 595	5 446	9 711	8 260	6 821	10 052	8 550	7 060
ITTBL.140.2400	6 765	5 754	4 752	8 140	6 924	5 717	10 194	8 671	7 160	10 554	8 977	7 413
ITTBL.140.2500	7 091	6 031	4 981	8 526	7 252	5 988	10 677	9 081	7 499	11 049	9 398	7 760
ITTBL.140.2600	7 413	6 305	5 207	8 912	7 580	6 260	11 160	9 492	7 838	11 551	9 825	8 113
ITTBL.140.2700	7 737	6 581	5 434	9 298	7 909	6 531	11 642	9 902	8 177	12 046	10 246	8 461
ITTBL.140.2800	8 057	6 853	5 659	9 678	8 232	6 798	12 125	10 313	8 516	12 547	10 672	8 813
ITTBL.140.2900	8 376	7 124	5 883	10 070	8 565	7 073	12 608	10 724	8 855	13 043	11 094	9 161
ITTBL.140.3000	8 700	7 400	6 111	10 451	8 889	7 340	13 091	11 135	9 195	13 544	11 520	9 513
ITTBL.140.3100	9 022	7 674	6 337	10 841	9 221	7 614	13 574	11 546	9 534	14 039	11 941	9 861
ITTBL.140.3200	9 345	7 948	6 564	11 225	9 548	7 884	14 057	11 956	9 873	14 538	12 365	10 211
ITTBL.140.3300	9 667	8 222	6 790	11 610	9 875	8 155	14 540	12 367	10 212	15 037	12 790	10 562
ITTBL.140.3400	9 990	8 497	7 017	11 996	10 203	8 426	15 023	12 778	10 552	15 535	13 213	10 911
ITTBL.140.3500	10 312	8 771	7 243	12 382	10 532	8 697	15 506	13 189	10 891	16 033	13 637	11 261
ITTBL.140.3600	10 634	9 045	7 469	12 767	10 859	8 967	15 988	13 599	11 229	16 531	14 061	11 611
ITTBL.140.3700	10 956	9 319	7 695	13 153	11 187	9 238	16 471	14 010	11 569	17 029	14 484	11 961
ITTBL.140.3800	11 279	9 593	7 922	13 538	11 515	9 509	16 954	14 420	11 908	17 527	14 908	12 310
ITTBL.140.3900	11 601	9 867	8 148	13 924	11 843	9 780	17 437	14 831	12 247	18 026	15 332	12 661
ITTBL.140.4000	11 923	10 141	8 374	14 310	12 172	10 051	17 920	15 242	12 586	18 524	15 756	13 011
ITTBL.140.4100	12 245	10 415	8 601	14 695	12 499	10 321	18 403	15 653	12 926	19 022	16 179	13 360
ITTBL.140.4200	12 568	10 690	8 827	15 081	12 827	10 592	18 886	16 064	13 265	19 520	16 603	13 710
ITTBL.140.4300	12 890	10 964	9 054	15 467	13 156	10 864	19 369	16 475	13 604	20 018	17 027	14 060
ITTBL.140.4400	13 212	11 238	9 280	15 852	13 483	11 134	19 852	16 885	13 943	20 516	17 450	14 410
ITTBL.140.4500	13 534	11 512	9 506	16 238	13 811	11 405	20 335	17 296	14 283	21 014	17 874	14 760
ITTBL.140.4600	13 857	11 786	9 733	16 623	14 139	11 675	20 817	17 706	14 621	21 513	18 298	15 110
ITTBL.140.4700	14 179	12 060	9 959	17 009	14 467	11 947	21 300	18 117	14 960	22 011	18 722	15 460
ITTBL.140.4800	14 501	12 334	10 185	17 395	14 796	12 218	21 783	18 528	15 300	22 509	19 145	15 810
ITTBL.140.4900	14 823	12 608	10 411	17 780	15 123	12 488	22 266	18 939	15 639	23 007	19 569	16 159

ТЕПЛОВЫЕ ХАРАКТЕРИСТИКИ

ΔT=70°C 95/85/20

ΔT=60°C 85/75/20

ΔT=50°C 75/65/20

В таблице указаны значения теплоотдачи в ваттах (Вт)

АРТИКУЛ	ШИРИНА 220 ММ.			ШИРИНА 280 ММ.			ШИРИНА 340 ММ.			ШИРИНА 400 ММ.		
	ΔT=70°C	ΔT=60°C	ΔT=50°C	ΔT=70°C	ΔT=60°C	ΔT=50°C	ΔT=70°C	ΔT=60°C	ΔT=50°C	ΔT=70°C	ΔT=60°C	ΔT=50°C
ITTBL.190.800	1 478	1 257	1 038	1 885	1 603	1 324	2 538	2 159	1 783	2 653	2 257	1 863
ITTBL.190.900	1 771	1 506	1 244	2 253	1 916	1 582	3 035	2 581	2 132	3 162	2 689	2 221
ITTBL.190.1000	2 070	1 761	1 454	2 628	2 235	1 846	3 531	3 003	2 480	3 678	3 128	2 583
ITTBL.190.1100	2 363	2 010	1 660	2 996	2 548	2 104	4 028	3 426	2 829	4 187	3 561	2 941
ITTBL.190.1200	2 663	2 265	1 870	3 370	2 866	2 367	4 525	3 849	3 178	4 703	4 000	3 303
ITTBL.190.1300	2 956	2 514	2 076	3 738	3 179	2 625	5 021	4 271	3 527	5 213	4 434	3 661
ITTBL.190.1400	3 249	2 763	2 282	4 109	3 495	2 886	5 518	4 693	3 876	5 729	4 873	4 024
ITTBL.190.1500	4 139	3 520	2 907	5 227	4 446	3 671	7 017	5 968	4 929	7 278	6 190	5 112
ITTBL.190.1600	4 481	3 811	3 147	5 658	4 812	3 974	7 597	6 462	5 336	7 880	6 702	5 535
ITTBL.190.1700	4 830	4 108	3 392	6 094	5 183	4 280	8 176	6 954	5 743	8 474	7 208	5 952
ITTBL.190.1800	5 172	4 399	3 633	6 523	5 548	4 582	8 756	7 448	6 150	9 076	7 720	6 375
ITTBL.190.1900	5 514	4 690	3 873	6 955	5 916	4 885	9 335	7 940	6 557	9 670	8 225	6 792
ITTBL.190.2000	5 863	4 987	4 118	7 388	6 284	5 189	9 915	8 433	6 964	10 272	8 737	7 215
ITTBL.190.2100	6 205	5 278	4 358	7 820	6 651	5 493	10 494	8 926	7 371	10 866	9 242	7 632
ITTBL.190.2200	6 554	5 575	4 603	8 252	7 019	5 796	11 074	9 419	7 778	11 468	9 754	8 055
ITTBL.190.2300	6 896	5 865	4 844	8 684	7 386	6 099	11 653	9 912	8 185	12 062	10 259	8 472
ITTBL.190.2400	7 238	6 156	5 084	9 117	7 755	6 404	12 232	10 404	8 591	12 664	10 772	8 895
ITTBL.190.2500	7 587	6 453	5 329	9 549	8 122	6 707	12 812	10 897	8 999	13 259	11 278	9 313
ITTBL.190.2600	7 931	6 746	5 570	9 981	8 489	7 010	13 391	11 390	9 405	13 861	11 790	9 736
ITTBL.190.2700	8 279	7 042	5 815	10 414	8 858	7 314	13 971	11 883	9 813	14 455	12 295	10 153
ITTBL.190.2800	8 620	7 332	6 054	10 839	9 219	7 613	14 550	12 376	10 219	15 057	12 807	10 576
ITTBL.190.2900	8 962	7 623	6 295	11 278	9 593	7 921	15 130	12 869	10 627	15 651	13 312	10 993
ITTBL.190.3000	9 309	7 918	6 538	11 705	9 956	8 221	15 709	13 361	11 034	16 253	13 824	11 416
ITTBL.190.3100	9 653	8 210	6 780	12 142	10 328	8 528	16 289	13 855	11 441	16 847	14 329	11 833
ITTBL.190.3200	9 999	8 505	7 023	12 572	10 693	8 830	16 868	14 347	11 848	17 446	14 839	12 254
ITTBL.190.3300	10 344	8 798	7 265	13 004	11 061	9 134	17 448	14 841	12 255	18 044	15 348	12 674
ITTBL.190.3400	10 689	9 092	7 508	13 435	11 427	9 436	18 027	15 333	12 662	18 642	15 856	13 094
ITTBL.190.3500	11 034	9 385	7 750	13 867	11 795	9 740	18 607	15 826	13 069	19 240	16 365	13 514
ITTBL.190.3600	11 379	9 679	7 992	14 299	12 162	10 043	19 186	16 319	13 476	19 837	16 873	13 933
ITTBL.190.3700	11 723	9 971	8 234	14 731	12 530	10 347	19 766	16 812	13 883	20 435	17 381	14 353
ITTBL.190.3800	12 068	10 265	8 476	15 163	12 897	10 650	20 345	17 305	14 290	21 033	17 890	14 773
ITTBL.190.3900	12 413	10 558	8 719	15 595	13 265	10 953	20 925	17 798	14 697	21 631	18 399	15 193
ITTBL.190.4000	12 758	10 851	8 961	16 027	13 632	11 257	21 504	18 290	15 104	22 228	18 906	15 612
ITTBL.190.4100	13 103	11 145	9 203	16 459	13 999	11 560	22 084	18 784	15 511	22 826	19 415	16 032
ITTBL.190.4200	13 447	11 438	9 445	16 891	14 367	11 864	22 663	19 276	15 918	23 424	19 924	16 452
ITTBL.190.4300	13 792	11 731	9 687	17 323	14 734	12 167	23 242	19 769	16 324	24 022	20 432	16 872
ITTBL.190.4400	14 137	12 024	9 929	17 754	15 101	12 470	23 822	20 262	16 732	24 619	20 940	17 292
ITTBL.190.4500	14 482	12 318	10 172	18 186	15 468	12 773	24 401	20 755	17 139	25 217	21 449	17 712
ITTBL.190.4600	14 827	12 611	10 414	18 618	15 836	13 077	24 981	21 248	17 546	25 815	21 957	18 132
ITTBL.190.4700	15 171	12 904	10 656	19 050	16 203	13 380	25 560	21 740	17 953	26 413	22 466	18 552
ITTBL.190.4800	15 516	13 197	10 898	19 482	16 571	13 684	26 140	22 234	18 360	27 011	22 975	18 972
ITTBL.190.4900	15 861	13 491	11 140	19 914	16 938	13 987	26 719	22 726	18 767	27 608	23 482	19 391

ВЕНТИЛЯТОРЫ

ITTB ITTBL

Для повышения эффективности работы или увеличения тепловой мощности конвекторов мы комплектуем наши приборы трёхскоростными тангенциальными вентиляторами **Fergas**. Высокая производительность и надёжность этих вентиляторов сочетается с компактностью и низким уровнем шума.

Широкие, цилиндрические рабочие колёса тангенциальных вентиляторов состоят из нескольких узких лопаток, которые загнуты вперёд. На корпусе вентилятора находится диффузор, широкая площадь продува и направляющий механизм которого способствуют стабильному движению воздушного потока, формирующего завихрения.

Воздух проходит по наружному диаметру рабочего колеса и дважды через крыльчатку в радиальном направлении — при всасывании снаружи вовнутрь, при выдувании — в обратном направлении.

Управление вентиляторами осуществляется при помощи модуль-адаптера

Преимущества тангенциальных вентиляторов:

- низкий уровень шума при высоком уровне воздушного потока и низком давлении;
- высокий воздухообмен при низкой скорости воздуха;
- отличный подвод из каналов к охлаждаемым поверхностям через широкую площадь продува;
- компактная конструкция

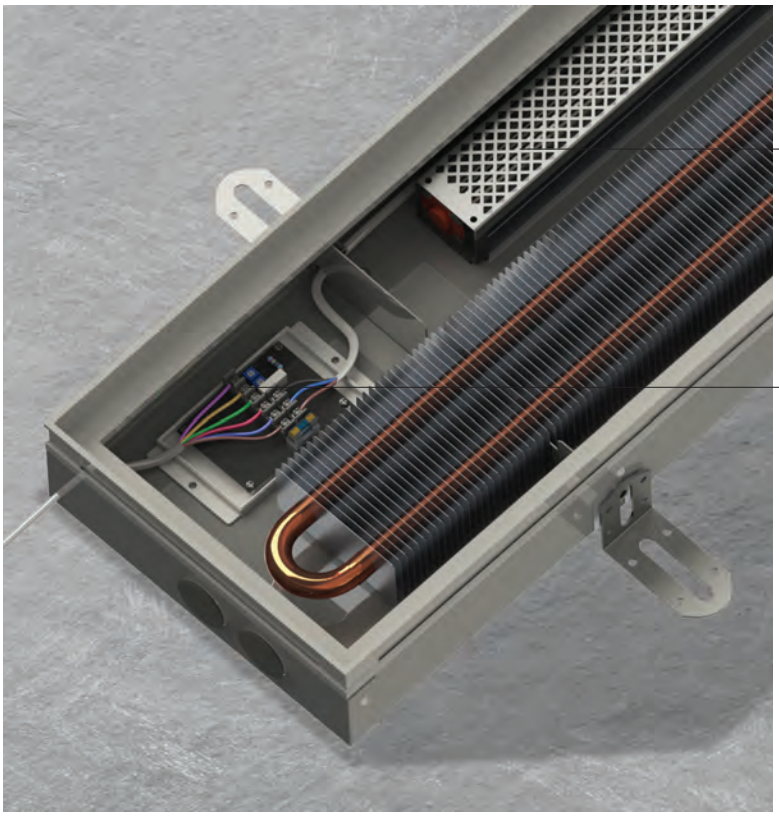

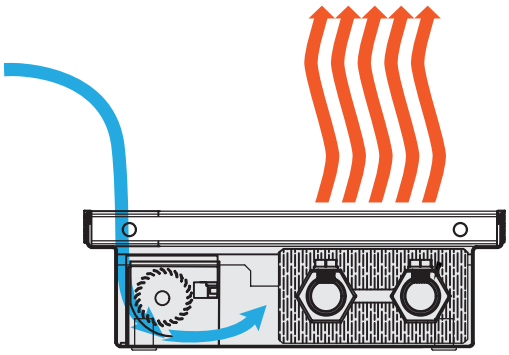

ВЕНТИЛЯТОРЫ В КОНВЕКТОРАХ ITERMIC

ITTB ITTBL

ВЫСОТА:
70 90 110 140

ШИРИНА:
220 250 280 300 340 350 400

ДЛИНА конв.	ЗАВОДСКОЙ N° FERGAS	КОЛ-ВО ВЕНТИЛЯТОРОВ	ПОТР. МОЩН.(ВТ)
800	51257	1	11
900	51818	1	11
1000	50863	1	11
1100	50863	1	11
1200	51537	1	17
1300	51549	1	21
1400	51818	2	22
1500	50863	2	22
1600	50863	2	22
1700	50863	2	22
1800	51818	3	33
1900	50863	3	33
2000	51537	2	34
2100	51537+51549	1+1	38
2200	51549	2	42
2300	51549	2	42
2400	51537+51818	2+1	45
2500	51537+50863	2+1	45
2600	51549+51818	2+1	53
2700	51537	3	51
2800	51537+51549	2+1	55
2900	51537+51549	1+2	59
3000	51549	3	63
3100	51549	3	63
3200	51549	3	63
3300	51537+51818	3+1	62
3400	51537+50863	3+1	62
3500	51537	4	68
3600	51537+51549	3+1	72
3700	51537+51549	2+2	76
3800	51537+51549	1+3	80
3900	51549	4	84
4000	51549	4	84
4100	51549	4	84
4200	51549	4	84
4300	51549+51818	4+1	95
4400	51537+51549	4+1	89
4500	51537+51549	3+2	93
4600	51537+51549	2+3	97
4700	51537+51549	1+4	101
4800	51549	5	105
4900	51549	5	105

ITTB ITTBL

ВЫСОТА:
190

ШИРИНА:
220 250 280 300 340 350 400

ДЛИНА конв.	ЗАВОДСКОЙ N° FERGAS	КОЛ-ВО ВЕНТИЛЯТОРОВ	ПОТР. МОЩН.(ВТ)
800	54151	1	32
900	54151	1	32
1000	54151	1	32
1100	54151	1	32
1200	54079	1	32
1300	54079	2	64
1400	54151	2	64
1500	54151	2	64
1600	54151	2	64
1700	54151	2	64
1800	54151	3	96
1900	54151	3	96
2000	54079	2	64
2100	54079	2	64
2200	54079	2	64
2300	54079	2	64
2400	54079+54151	2+1	96
2500	54079+54151	2+1	96
2600	54079+54151	2+1	96
2700	54079	3	96
2800	54079	3	96
2900	54079	3	96
3000	54079	3	96
3100	54079	3	96
3200	54079	3	96
3300	54079+54151	3+1	128
3400	54079+54151	3+1	128
3500	54079	4	128
3600	54079	4	128
3700	54079	4	128
3800	54079	4	128
3900	54079	4	128
4000	54079	4	128
4100	54079	4	128
4200	54079	4	128
4300	54079	4	128
4400	54079	5	160
4500	54079	5	160
4600	54079	5	160
4700	54079	5	160
4800	54079	5	160
4900	54079	5	160

ВЕНТИЛЯТОРЫ

FERGAS NCB 30X350

ВЫСОТА:	ШИРИНА:	ДЛИНА:
47,5 мм	78 мм	422 мм

Популярная линейка тангенциальных вентиляторов **Fergas NCB 30** имеет широкое применение.
Отличное решение для использования в местах с ограниченным пространством и строгих требований по уровню шума.

Особенности

- уменьшенный уровень шума при высоких расходах и низком противодавлении;
- высокий расход воздуха при низких скоростях потока;
- хороший обдув каналов и охлаждаемых поверхностей благодаря вытянутой в ширину плоскости выдувания.

Общие характеристики

- Номинальное напряжение: ~230 В
- Номинальный ток: 44—50 мА
- Потребляемая мощность: 8,4 Вт
- Производительность по воздуху: 87 м^3/ч
- Диапазон применения (давление): 12,2–12,7 Па
- Скорость вращения: 2400–2500 об/мин

FERGAS NCB 45X300

ВЫСОТА:	ШИРИНА:	ДЛИНА:
71 мм	80 мм	382 мм

Среднеразмерный тангенциальный вентилятор **Fergas NCB 45x300** используется в электрокаминах, конвекторах отопления, микроволновых печах и холодильниках.

Особенности

- уменьшенный уровень шума при высоких расходах и низком противодавлении;
- высокий расход воздуха при низких скоростях потока;
- хороший обдув каналов и охлаждаемых поверхностей благодаря вытянутой в ширину плоскости выдувания.

Общие характеристики

- Номинальное напряжение: ~230 В
- Номинальный ток: 44 – 50 мА
- Потребляемая мощность: 32 Вт
- Производительность по воздуху: 216 м^3/ч
- Диапазон применения (давление): 12,2–12,7 Па
- Скорость вращения: 2100–2300 об/мин

Для комплектации отопительного оборудования с принудительной конвекцией мы выбрали надёжные, эффективные и тихие вентиляторы европейских марок EBM PAPST (Германия) или FERGAS (Швеция).

FERGAS NCB 45X300 L+R

ВЫСОТА:	ШИРИНА:	ДЛИНА:
71 мм	80 мм	717 мм

Двусторонние тангенциальные вентиляторы **Fergas NCB 45x300 L+R** — это модификация тангенциальных вентиляторов **Fergas NCB 45x300**, которая даёт больший поток, имеет большую мощность.

Особенности

- уменьшенный уровень шума при высоких расходах и низком противодавлении;
- высокий расход воздуха при низких скоростях потока;
- хороший обдув каналов и охлаждаемых поверхностей благодаря вытянутой в ширину плоскости выдувания.

Общие характеристики

- Номинальное напряжение: ~230 В
- Номинальный ток: 44–50 мА
- Потребляемая мощность: 37 Вт
- Производительность по воздуху: 320 м^3/ч
- Диапазон применения (давление): 12,2–12,7 Па
- Скорость вращения: 1600–1800 об/мин

МОДУЛЬ-АДАПТЕР ITTB

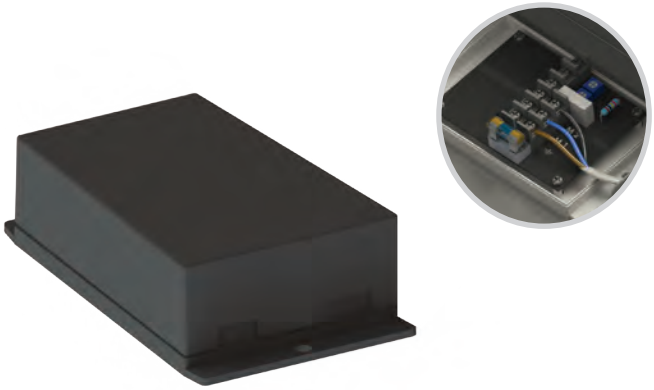

ВЫСОТА:	ШИРИНА:	ДЛИНА:
50 мм	60 мм	60 мм

Модуль-адаптер itermic ITTB предназначен для управления вентиляторами с обычными асинхронными двигателями переменного тока на 220В с термостатов и прочих 3-х позиционных устройств управления.

Электрические характеристики

- Номинальная мощность: 150 Вт
- Количество выходов: 1 (не изолированные)
- Канал 1: вх= 100%; PWM – prog 0.1 P/S
- Канал 2: вх=50%; PWM prog – 200 P/S
- Канал 3: вх=30%; PWM prog – 250 P/S
- Входное напряжение AC: 88...264 В (Номинальное: 230 В)
- Комплекс защит от: короткого замыкания, перегрузки, перенапряжения.

Общие характеристики

- Корпус: для монтажа на шасси (пластик) крепеж винт М6
- Диапазоны рабочих температур: -10–60 °C, хранения: -20–80 °C

АВТОМАТИКА

АВТОМАТИКА SIEMENS

RAB11

RDF 310.02/MM

RDF 600T

RDG100T

ИК пульт IRA211

Радиаторный клапан AEN15

Радиаторный клапан ADN15

Радиаторный клапан VDN115

Радиаторный клапан VUN215

Радиаторный клапан VEN115

КОМПЛЕКТЫ ПОДКЛЮЧЕНИЯ

Прямой

Угловой

МОДУЛЬ-АДАПТЕР ITTB

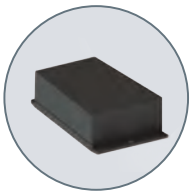

ТЕРМОСТАТ UNI FH

ПРИВОД КЛАПАНА STA23HD

ПРИВОД КЛАПАНА RTN51G

СЕРВОПРИВОД itermic